ĐÈN LED SÂN TENNIS

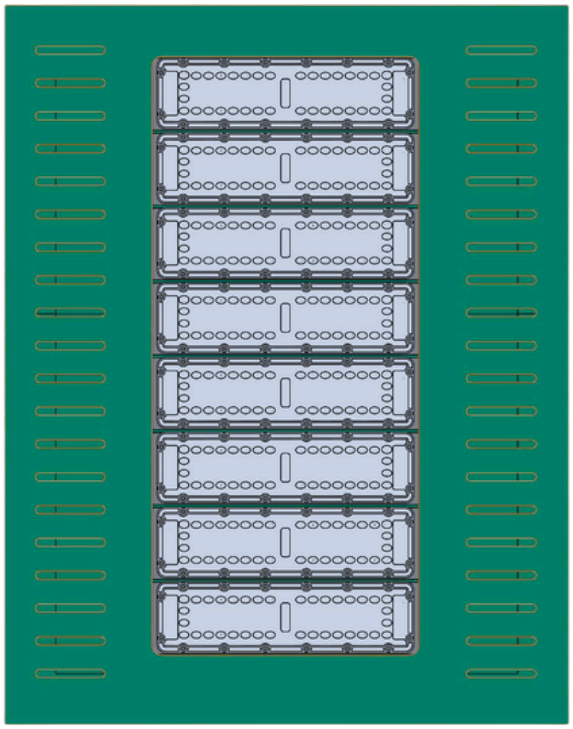

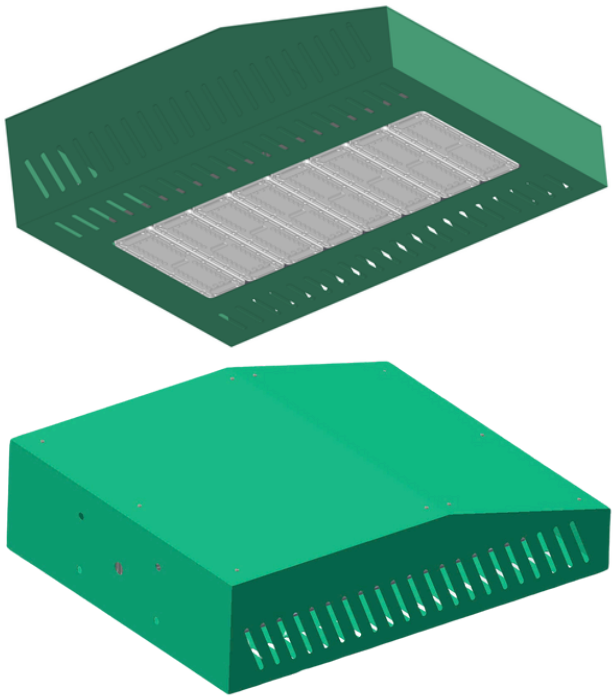

Đèn LED sân tennis POTECH mang lại ánh sáng đồng đều, sắc nét và không chói lóa, phù hợp cho cả sân tập và sân thi đấu. Sản phẩm được thiết kế bền bỉ, tiết kiệm điện năng và hoạt động ổn định trong mọi điều kiện thời tiết.

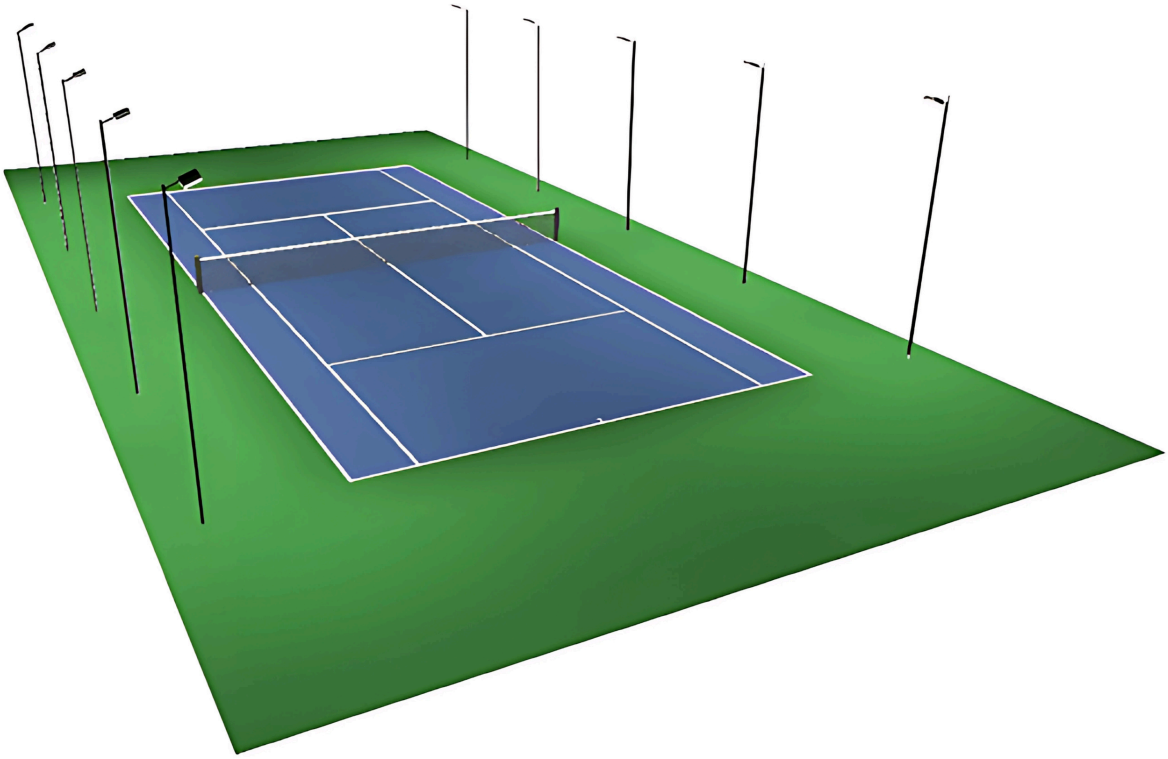

ĐÈN LED SÂN TENNIS
PT-TN2-500

0912.122.016
cskh@potech.com.vn
www.potech.com.vn

THÔNG SỐ KỸ THUẬT

Mã hiệu/ Model	PT-TN2-500
Công suất	500W
Quang thông	>70.000 lumen
Nguồn sáng	Chip LED Nichia - Nhật Bản
Nhiệt độ màu	2700K-6500K
Độ hoàn màu	Ra>90
Bộ cấp nguồn điện	Meanwell driver
Điện áp sử dụng	AC 100 - 305V, 50/60Hz
Cấp bảo vệ điện	Class I
Cấp bảo vệ đèn	IP66, IK08
Bảo vệ bề mặt vỏ	Sơn tĩnh điện
Bảo vệ bề mặt tản nhiệt	Anodize
Vật liệu vỏ đèn	Thép sơn tĩnh điện
Tuổi thọ đèn	50.000 giờ
Kích thước đèn	700x550x184mm
Trọng lượng đèn	16.8kg
Đường kính cần đèn	Ø60 hoặc 80x40
Bảo hành sản phẩm	3 năm

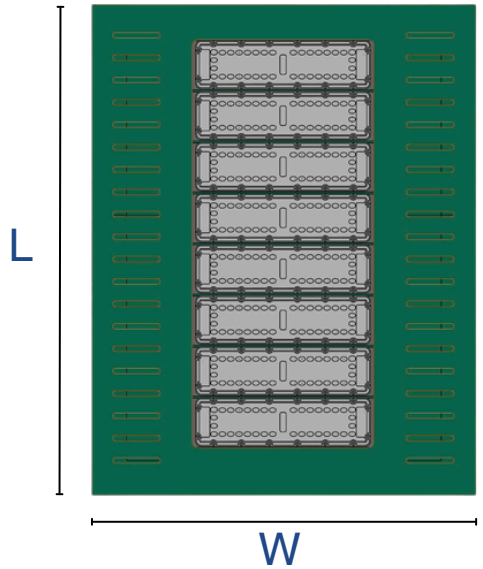

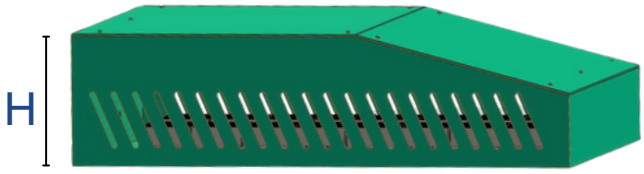

Công suất (W)	L (mm)	W (mm)	H (mm)	Trọng lượng (kg)
400	702	550	184	16.8

0912.122.016
cskh@potech.com.vn
www.potech.com.vn

BIỂU ĐỒ TRẮC QUANG

Luminaire: POTECH / S26-10102015 / 400W LED LIGHTING FOR TENNIS/ PT-TN-400
Lamps: 448 x NICHIA - 757 CHIP LED

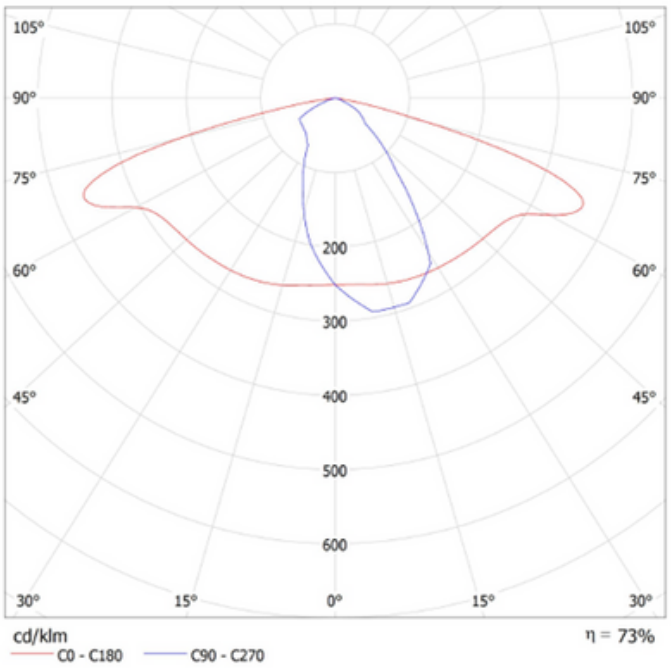

Luminaire: POTECH / S26-10102015 / 400W LED LIGHTING FOR TENNIS/ PT-TN-400
Lamps: 448 x NICHIA - 757 CHIP LED

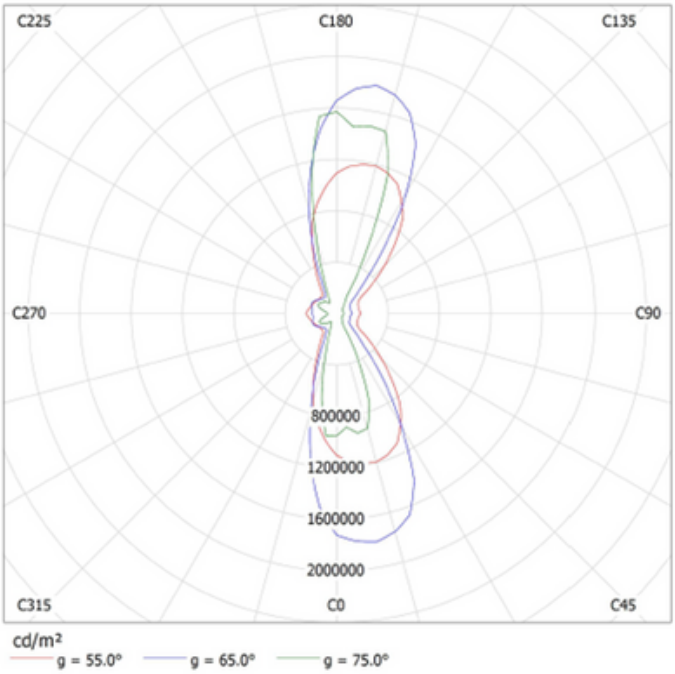

KÍCH THƯỚC ĐÈN

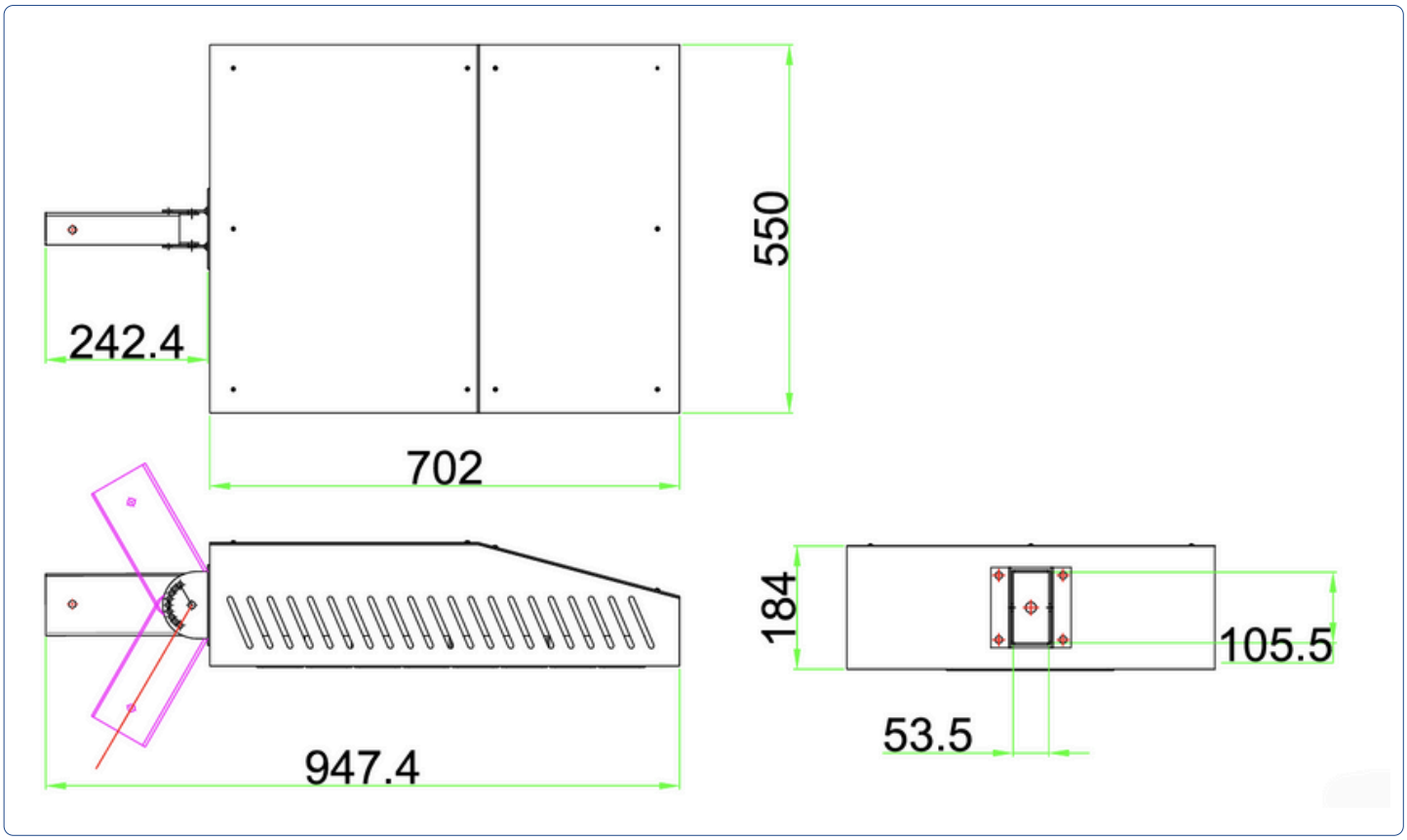

0912.122.016
cskh@potech.com.vn
www.potech.com.vn

KÍCH THƯỚC BỘ PAD BẮT ĐÈN

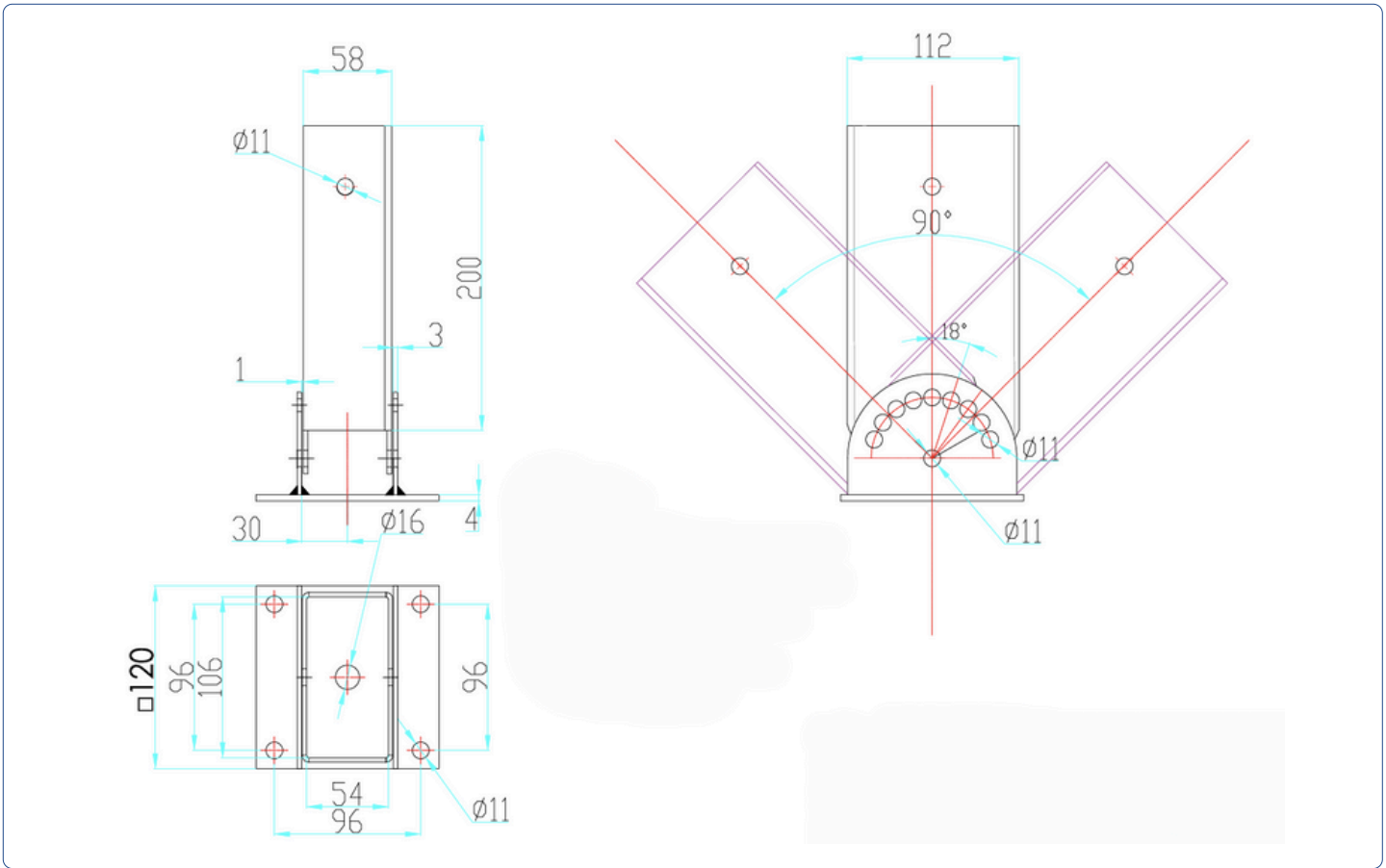

CẤU TẠO

Đèn có vỏ thép sơn tĩnh điện bền bỉ, chip LED Nichia cung cấp ánh sáng mạnh mẽ và tiết kiệm điện. Hệ thống tản nhiệt nhôm giúp giảm nhiệt, tăng tuổi thọ. Bộ nguồn Meanwell ổn định điện áp, bảo vệ quá tải, và khả năng chống nước, chống bụi IP66 giúp đèn hoạt động ổn định trong mọi điều kiện thời tiết.

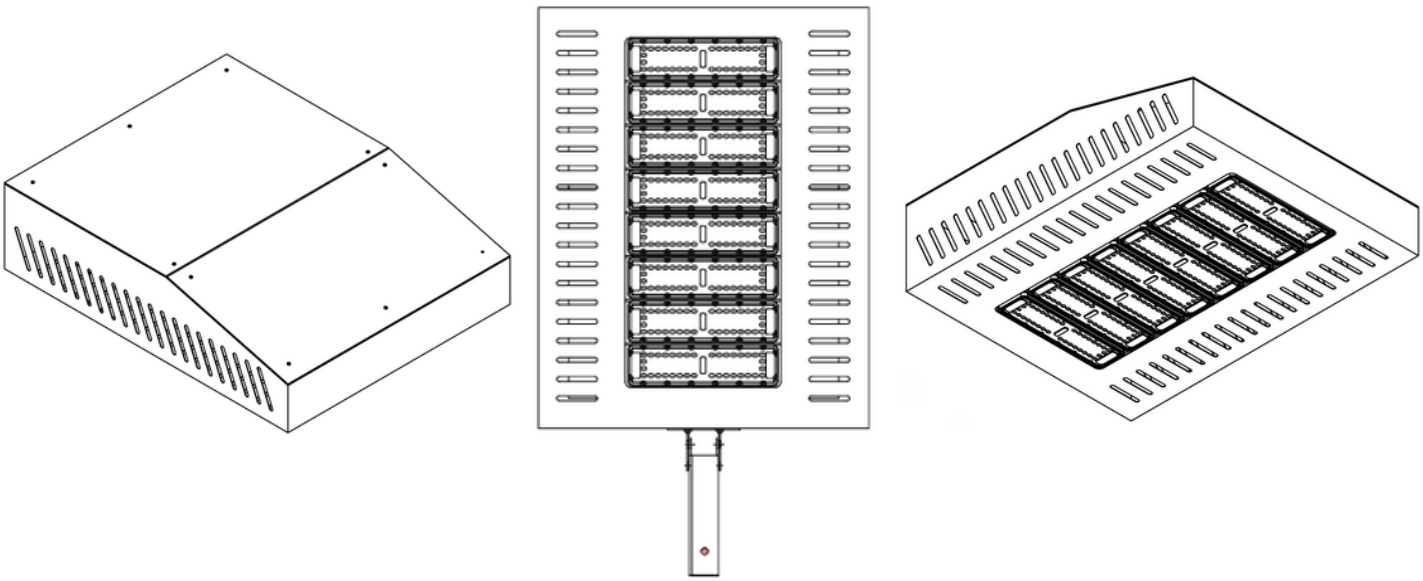

HÌNH ẢNH SẢN PHẨM

HƯỚNG DẪN LẮP ĐẶT

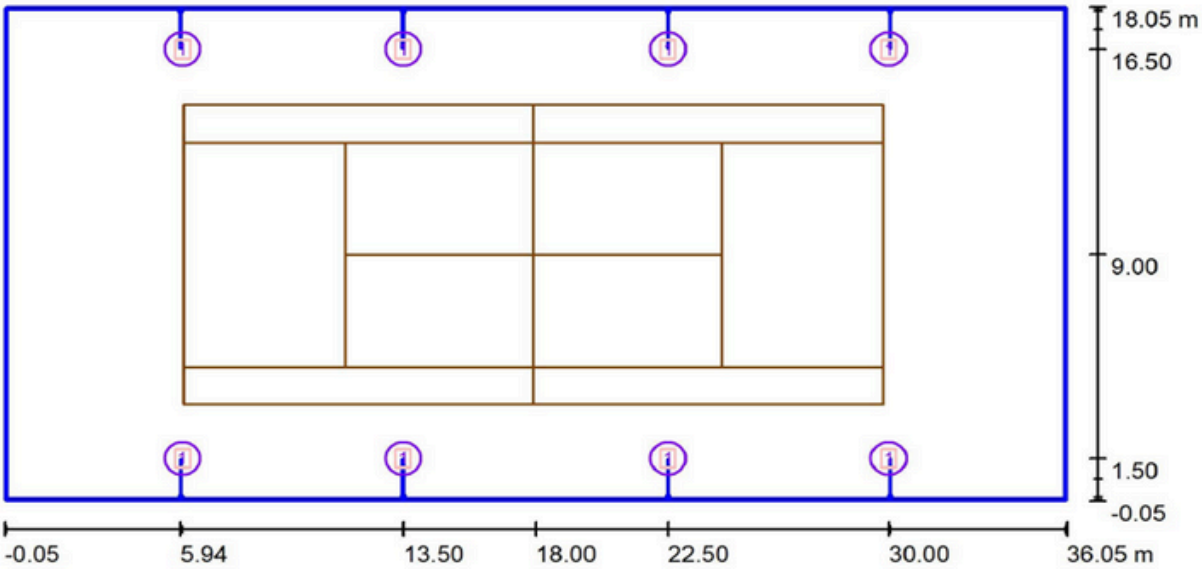

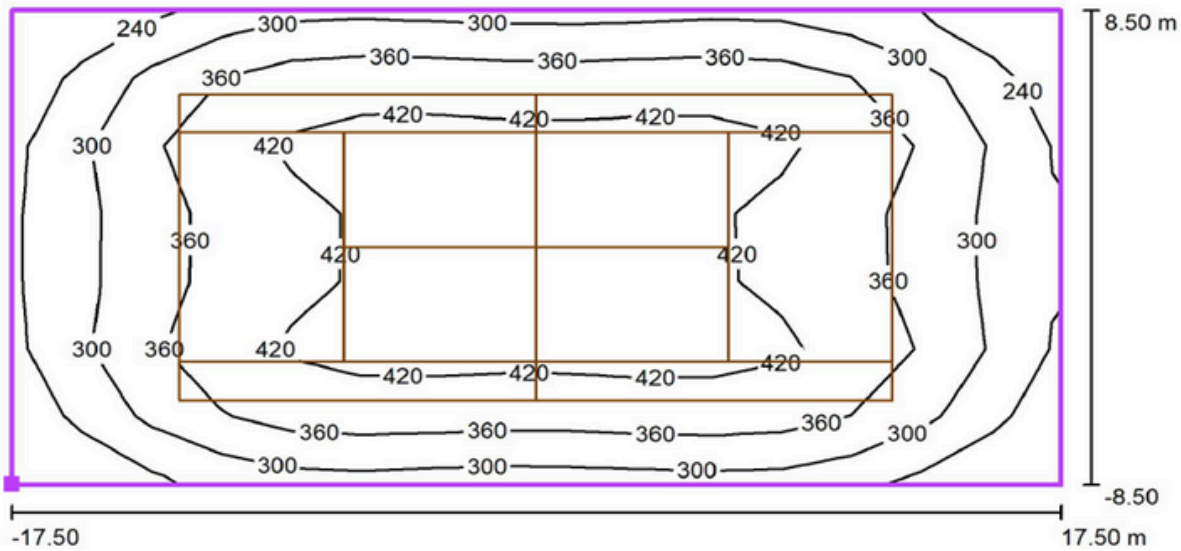

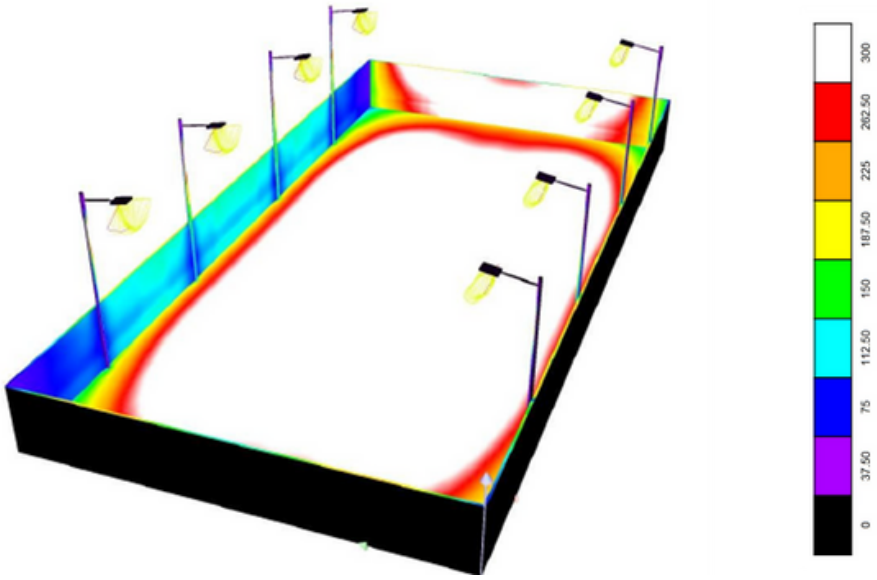

ĐỘ SÁNG ĐƯỢC KHUYẾN NGHỊ CHO CÁC SÂN TENNICS NGOÀI TRỜI

Tiêu chuẩn chiếu sáng

Hạng mục	Tiêu chuẩn và mô tả	Yêu cầu
Class I	Các cuộc thi cấp quốc gia và quốc tế hàng đầu (phát sóng truyền hình).	• Số lượng khán giả lớn (từ 20.000 trở lên) • Khoảng cách xem dài, tối thiểu 50 - 70m từ khán đài đến sân thi đấu. • Đảm bảo hệ thống truyền hình, âm thanh, ánh sáng tiêu chuẩn quốc tế.
Class II	Các cuộc thi cấp trung, các cuộc thi câu lạc bộ khu vực hoặc địa phương.	• Số lượng khán giả trung bình (khoảng 5.000 - 15.000) • Sân thể thao nhỏ hơn Class I, khoảng cách xem gần hơn (30 - 50m). • Đào tạo và giáo dục thể thao có thể được tổ chức tại đây.
Class II	Các cuộc thi cấp thấp, cuộc thi địa phương hoặc câu lạc bộ nhỏ.	• Đáp ứng nhu cầu giải trí và thể thao học đường. - • Số lượng khán giả nhỏ (dưới 5.000). • Phù hợp cho huấn luyện, đào tạo cơ bản và các hoạt động thể thao giải trí khác.

Thông số chiếu sáng cho sân tennis ngoài trời

Thông số chiếu sáng cho sân ngoài trời					
Hạng mục	Độ rọi ngang Eh trung bình	Độ đồng đều (Emin/Eh ave)	Độ chói (GR)	Nhiệt độ màu sáng (K)	Độ hoàn màu (Ra)
Class I	>500*	>0.7	<50	>4000	>80
Class II	>300*	>0.7	<50	>4000	>65
Class II	>200*	>0.6	<55	>2000	>20

Thông số chiếu sáng cho sân tennis trong nhà

Thông số chiếu sáng cho sân trong nhà					
Hạng mục	Độ rọi ngang (Eh trung bình)	Độ đồng đều (Emin/Eh ave)	Độ chói (GR)	Nhiệt độ màu sáng (K)	Độ hoàn màu (Ra)
Class I	>750*	>0.7	<50	>4000	>80
Class II	>500*	>0.7	<50	>4000	>65
Class II	>300*	>0.5	<55	>2000	>20

DỰ ÁN LẮP ĐẶT